0408126633-03
MADE IN FRANCE

KIT BOIS

60min

Donnez ou recyclez vos meubles.

Association – Magasin – Déchèterie

CONSEILS DU MONTAGE:

1- BIEN ETUDIER LA NOTICE DE MONTAGE
2- REPERER LES PIECES CONSTITUANT VOTRE MEUBLE
3- REORDONNEZ ET CONTROLEZ LA QUINCAILLERIE
4- RANGEZ VOUS DE L'OUTILLAGE NECESSAIRE
5- PREVOYEZ UN ESPACE DE MONTAGE
6- PROCEDEZ AU MONTAGE

NE JAMAIS FORCER LES ASSEMBLAGES, REASSEMBLEZ LEM VIS APRES QUELQUES TEMPS D'USAGE (SERRAGE DES VIS DE FIXATION) ET VOTRE MEUBLE VIEILLIRA MIEUX! SI VOUS RENCONTREZ DES PROBLEMES, NOTER DE COMMENTAIRE AVEC VOTRE MAGASIN

CONSEILS D'ENTRETIEN:

4- DEPOUSSIERREZ RAGEMENT
5- UTILISER UN CHIFFON SEC

NE JAMAIS UTILISER DE PRODUITS ABRASIFS: PONCE, LAINE D'ACIER, BRICOMETS, JET PUIS MOUILLER

	NUBUCK MELAMINE	NUBUCK STRATIFIE	BARNAUD LAQUES	BOIS VERNIS	FEUILLE OUR
EAU DEGOMMAGE (SAVON DOUX)	O	O	O	O	O
EAU DEMINERALISE		O	O		
ENTRETIEN SPECIFIQUE FABRICANT					O

AUBERTIN

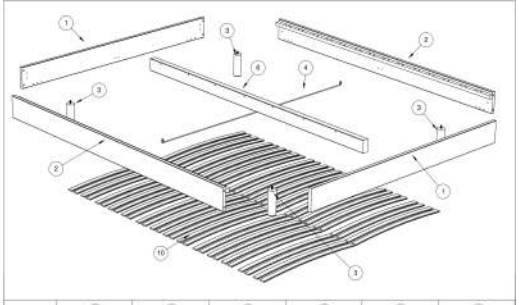
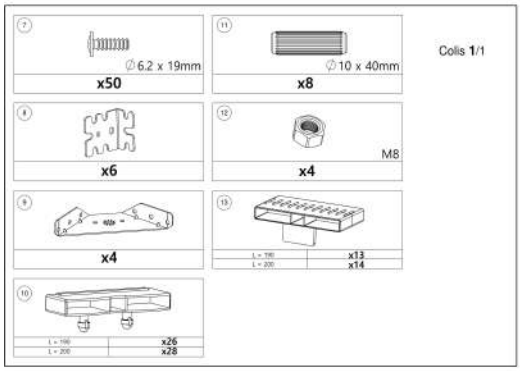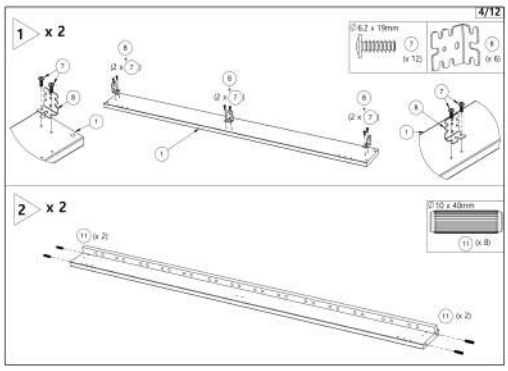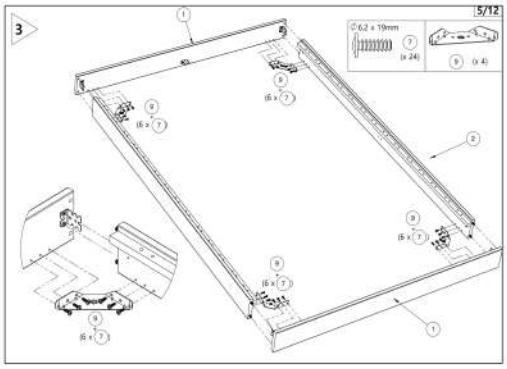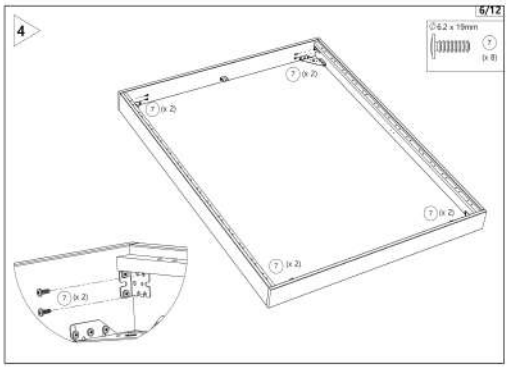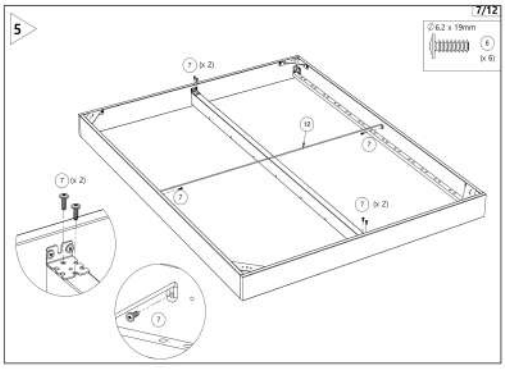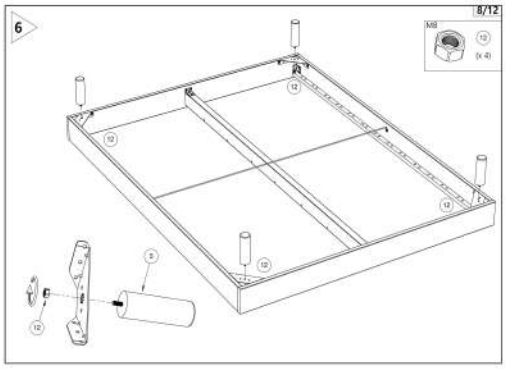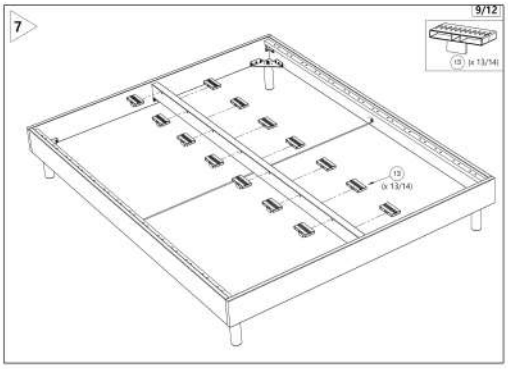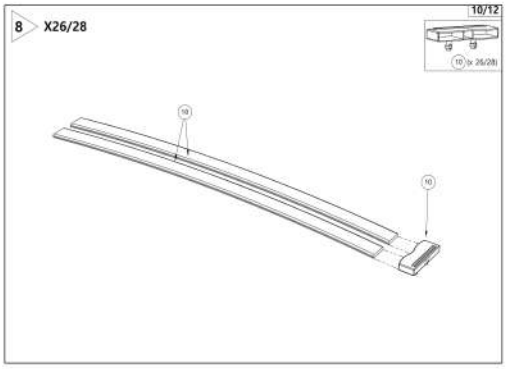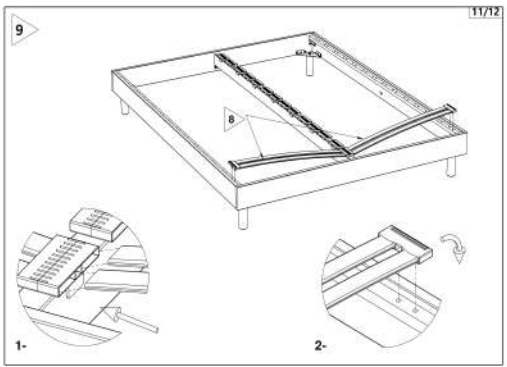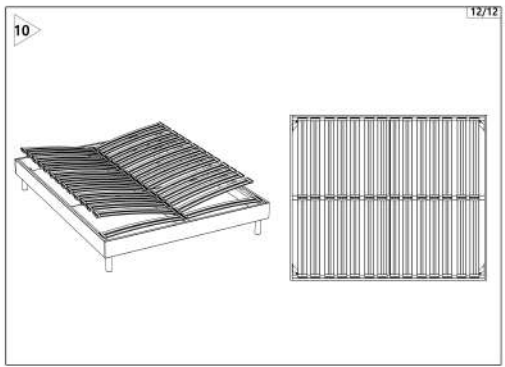
N° PIECE	1	2	3	4	5	6
QTE	2	2	4	1	L:190 = 52 L:200 = 56	1